Kolekcja 2021 /2022

stoły

ławy

stoliki rtv



HUBERTUS DESIGN

Meble HUBERTUS

rodzinna tradycja sięgająca 1982 roku...

To właśnie na początku lat 80. ubiegłego stulecia Hubert Leboch, właściciel firmy HUBERTUS, rozpoczynał swoją historię produkcji mebli. Przez wiele lat, przy wsparciu rodziny, firma zajmowała się głównie produkcją popularnych szafek rtv. Dobra jakość, solidność oraz oryginalne wzornictwo produkowanych wyrobów miały ogromny wpływ na zdobycie zaufania klientów, a to z kolei umożliwiło systematyczne poszerzanie oferty oraz rozbudowę zakładu i modernizację parku maszynowego. Dzisiaj firma HUBERTUS jest nowoczesnym zakładem z licznym zespołem wykwalifikowanych pracowników. Ofertę firmy stanowią 3 grupy produktów: płyty i fronty HUBERTUS SUPER POŁYSK i HUBERTUS SUPER MAT, kolekcja drzwi bezprzylgowych UMBERTO COBELLI HIGH GLOSS DOOR SYSTEM oraz prezentowana w niniejszym katalogu bogata oferta: ław, stołów, ławostołów, mebli biurowych oraz mebli RTV. Sukcesy firmy potwierdzają liczne nagrody i wyróżnienia, a meble z powodzeniem sprzedają się w kraju i na wielu rynkach zagranicznych.





Okładka Biznes MEBLE z okazji jubileuszu firmy

Wybrane nagrody i wyróżnienia:



Stolik rtv DUO Hi Fi



HIT GUIDE 2007



Stolik rtv RUBIN



HIT GUIDE 2008



Stół PERFETTO



Stół XENON

meble PLUS PRODUKT 2014

DIAMENT meblarstwa 2016

Hubert LEBOCH
pasja projektowania mebli

Połączenie pracy i pasji jest niewątpliwie największym sukcesem. Spełniam się zarówno w roli właściciela firmy - stale rozwijającego zakład i udoskonalającego park maszynowy, jak i projektanta pasjonata - nieustannie poszukującego nowych pomysłów. Wśród wielu nagród i wyróżnień, jednym z najcenniejszych dla mnie było dostrzeżenie moich amatorskich dokonań przez światowej sławy konsylium projektantów w Kolonii. W rezultacie dwukrotnie, model DUO hi-fi w 2007 roku oraz model RUBIN w 2008 roku zostały zamieszczone w specjalnym katalogu hitów (HIT GUIDE) Międzynarodowych Targów Mebli i Wyposażenia Wnętrz (IMM COLOGNE).

Projektując meble przez prawie cztery dekady, staram się przede wszystkim, żeby odpowiadały one aktualnym trendom oraz prezentowały podwyższony standard estetyczny i praktyczny. Największą satysfakcję sprawia mi, gdy posiadacze zaprojektowanych przeze mnie mebli czerpią radość i przyjemność z ich użytkowania. I tego właśnie Państwu życzę...

Hubert Leboch

JAKOŚĆ I SOLIDNOŚĆ
to nasza myśl przewodnia



Do produkcji naszych mebli wykorzystujemy najwyższej jakości materiały i akcesoria. Wybieramy solidnych dostawców, zwracamy uwagę by były to firmy o długiej tradycji i dobrej renomie. Często płacimy za to wyższą cenę, ale nauczeni doświadczeniem innych przedsiębiorstw, wiemy, że jakości nie warto obniżać. Oprócz wysokopołyskowej folii PET importowanej z Niemiec, firma HUBERTUS wykorzystuje matę akrylową AM 1800 TopX Hardcoat oraz AM 1800 TopMatt AF produkowaną przez firmę SENOSAN - austriackiego eksperta w dziedzinie tworzyw sztucznych. Płyta HUBERTUS SUPER POŁYSK jest materiałem o najwyższym stopniu wysokiego połysku z aktualnie dostępnych na rynku. Zastosowanie powłoki AM1800TopMatt AF o właściwościach anti-fingerprint nadaje powierzchni HUBERTUS SUPER MAT wyjątkowe właściwości ułatwiające usuwanie odcisków palców. Poza głęboko matową, idealnie równą i aksamitną płaszczyzną, istotna jest także jej znaczna odporność na wchłanianie tłuszczu i wybłyszczenie. Oba rodzaje powierzchni posiadają warstwę antybakteryjną, zwiększoną wytrzymałość na zarysowania oraz działanie promieni UV. Dokładamy wszelkich starań, żeby nasz wyrób był w pełni wartościowy. Każda partia produkcyjna jest gruntownie sprawdzana przed dopuszczeniem do sprzedaży.



MAT z powłoką anti-fingerprint o wyjątkowych właściwościach ułatwiających usuwanie odcisków palców.

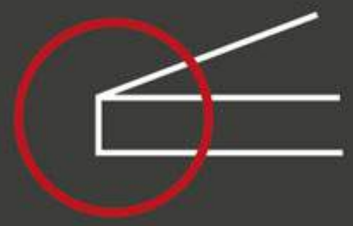

Doskonałe wykończenie naroży, obrzeża z niemalże niewidoczną spoiną klejową.

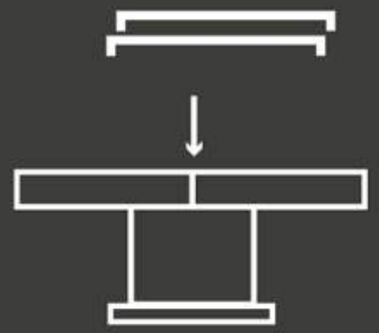

Funkcjonalność mebli, wkładki do wydłużenia stołu znajdują się w skrzyni pod blatem.



Nowoczesne prowadnice synchroniczne.



Warstwa antybakteryjna.
Antibac®

Wersje kolorystyczne* / *Colour versions**

Wysoki połysk AKRYL / *High gloss ACRYLIC*



biały HG - POŁYSK
white HG - HIGH GLOSS



czarny HG - POŁYSK
black HG - HIGH GLOSS



szary HG - POŁYSK
gray HG - HIGH GLOSS



cappuccino HG - POŁYSK
cappuccino HG - HIGH GLOSS



grafit metallic HG - POŁYSK
graphite metallic HG - HIGH GLOSS

Wysoki połysk PET/ *High gloss PET*



biały PET - POŁYSK
white PET- HIGH GLOSS



czarny PET - POŁYSK
black PET - HIGH GLOSS



szary PET - POŁYSK
gray PET - HIGH GLOSS



cappuccino PET - POŁYSK
cappuccino PET - HIGH GLOSS



brąz PET - POŁYSK
brown PET - HIGH GLOSS

Mat / *Matt*



biały - MAT
white - MATT



czarny - MAT
black - MATT



szary - MAT
gray - MATT

Aluminium / *Aluminium*



lakierowany biały połysk
lacquered glossy white

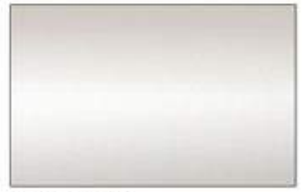

anodowane
anodized aluminum

Płyta laminowana matowa/ *Matt laminated board*



dąb sonoma
oak sonoma



avola brąz
brown avola



wenge
wenge



szary
gray



czarny
black

***Przestawione wersje kolorystyczne mogą różnić się od rzeczywistych** */ The presented versions of colours may differ from the actual ones.*









Stół XENON LUX *NOWOŚĆ*

wymiary:



wersje kolorystyczne:



czarny HG - czarny - biały PET
czarny MAT - czarny - biały PET



czarny HG - biały PET
czarny MAT - biały PET



biały HG - czarny - biały PET



biały HG - czarny PET
biały MAT - czarny PET



szary HG - szary - biały PET



szary HG - biały PET
szary MAT - biały PET



biały HG - biały PET
biały MAT - biały PET



czarny HG - czarny PET



cappuccino HG - biały PET









Stół VIVA 2 *NOWOŚĆ*

wymiary:

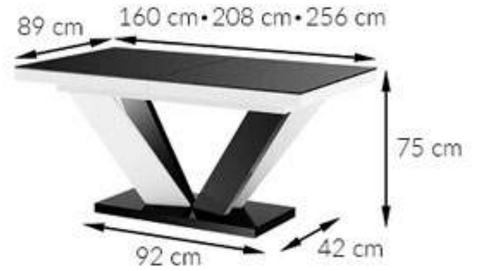

wersje kolorystyczne:



czarny HG - czarny - biały PET
czarny MAT - czarny - biały PET



czarny HG - biały PET
czarny MAT - biały PET



biały HG - czarny - biały PET



biały HG - czarny PET
biały MAT - czarny PET



szary HG - szary - biały PET



szary HG - biały PET
szary MAT - biały PET

biały HG - biały PET
biały MAT - biały PET



czarny HG - czarny PET



cappuccino HG - biały PET









Stół **BELLA**

wymiary:



wersje kolorystyczne:



czarny HG - czarny - biały PET
czarny MAT - czarny - biały PET



czarny HG - biały PET
czarny MAT - biały PET



biały HG - czarny - biały PET



biały HG - czarny PET
biały MAT - czarny PET



szary HG - szary - biały PET



szary HG - biały PET
szary MAT - biały PET



biały HG - biały PET
biały MAT - biały PET



czarny HG - czarny PET



cappuccino HG - biały PET









Stół **VIVA**

wymiary:



wersje kolorystyczne:



czarny HG - czarny - biały PET
czarny MAT - czarny - biały PET



czarny HG - biały PET
czarny MAT - biały PET



biały HG - czarny - biały PET



biały HG - czarny PET
biały MAT - czarny PET



szary HG - szary - biały PET



szary HG - biały PET
szary MAT - biały PET

biały HG - biały PET
biały MAT - biały PET



czarny HG - czarny PET



cappuccino HG - biały PET

Stół **QUADRO 120**

wymiary:



wersje kolorystyczne:



czarny HG - biały PET
czarny MAT - biały PET

biały HG - biały PET
biały MAT - biały PET



biały HG - czarny PET
biały MAT - czarny PET



cappuccino HG - biały PET

















Stół **RIVIA 120**

wymiary:



wersje kolorystyczne:



czarny HG - biały PET
czarny MAT - biały PET



biały HG - biały PET
biały MAT - biały PET



szary HG - biały PET
szary MAT - biały PET



czarny HG - czarny PET



biały HG - czarny PET









Stół **KOLOS 140**

wymiary:



wersje kolorystyczne:



czarny HG - biały PET
czarny MAT - biały PET

cappuccino HG - biały PET

biały HG - biały PET
biały MAT - biały PET



szary HG - biały PET
szary MAT - biały PET



biały HG - czarny PET



czarny HG - czarny PET









Stół KOLOS MAX *NOWOŚĆ*

wymiary:



wersje kolorystyczne:



czarny HG - biały PET
czarny MAT - biały PET

cappuccino HG - biały PET

biały HG - biały PET
biały MAT - biały PET



szary HG - biały PET
szary MAT - biały PET



biały HG - czarny PET



czarny HG - czarny PET









Stół **LINOSA** *NOWOŚĆ*

wymiary:



wersje kolorystyczne:



biały PET



czarny PET



brąz PET



cappuccino PET



szary PET









Stół LINOSA LUX *NOWOŚĆ*

wymiary:



wersje kolorystyczne:



biały HG - biały PET



czarny HG - biały PET



szary HG - biały PET



cappuccino HG - biały PET









Stół **AMIGO**

wymiary:



wersje kolorystyczne:



biały HG - biały PET



czarny HG - biały PET



szary HG - biały PET



cappuccino HG - biały PET









Stół XENON

wymiary:



wersje kolorystyczne:



czarny HG - biały PET
czarny MAT - biały PET



cappuccino HG - biały PET



biały HG - biały PET
biały MAT - biały PET



szary HG - biały PET
szary MAT - biały PET



biały HG - czarny PET
biały MAT - czarny PET



czarny HG - czarny PET









Stół **ORDEO** *NOWOŚĆ*

wymiary:

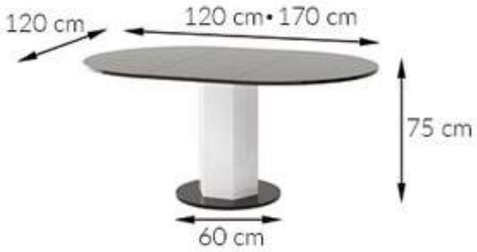

wersje kolorystyczne:

biały HG - biały PET



czarny HG - biały PET



szary HG - biały PET



cappuccino HG - biały PET









Stół **VEGA**

wymiary:



wersje kolorystyczne:

biały HG - biały PET
biały MAT - biały PET



czarny HG - biały PET
czarny MAT - biały PET









Stół IMPERIA 130 *NOWOŚĆ*

wymiary:

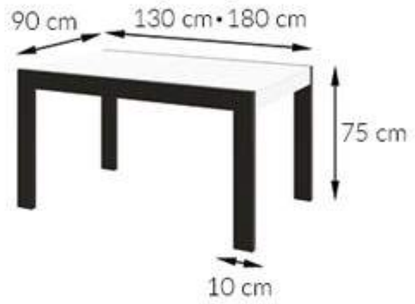

Stół IMPERIA 160

wymiary:

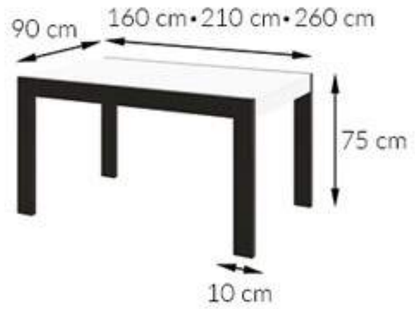

wersje kolorystyczne:



biały PET - czarny HG



biały PET - grafit metalik HG

biały PET - biały HG









Ławostół **MATERA MAX** *NOWOŚĆ*

wymiary:

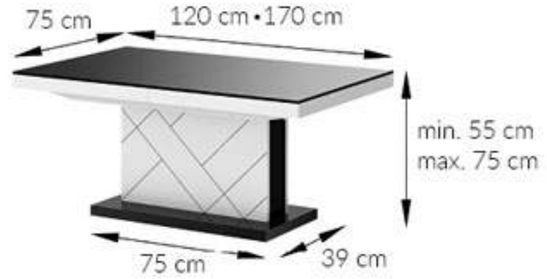

wersje kolorystyczne:



czarny HG - biały PET
czarny MAT - biały PET



cappuccino HG - biały PET



biały HG - biały PET
biały MAT - biały PET



szary HG - biały PET
szary MAT - biały PET



biały HG - czarny PET



czarny HG - czarny PET









Ławostół **QUADRO LUX**

wymiary:



wersje kolorystyczne:



czarny HG - biały PET
czarny MAT - biały PET

biały HG - biały PET
biały MAT - biały PET



biały HG - czarny PET
biały MAT - czarny PET



cappuccino HG - biały PET









Ławostół AVERSA MAX *NOWOŚĆ*

wymiary:



wersje kolorystyczne:



czarny HG - biały PET
czarny MAT - biały PET



cappuccino HG - biały PET



biały HG - biały PET
biały MAT - biały PET



szary HG - biały PET
szary MAT - biały PET



biały HG - czarny PET



czarny HG - czarny PET





Ława **PONTE** *NOWOŚĆ*

wymiary:



wersje kolorystyczne:

biały PET



czarny PET



cappuccino PET



brąz PET









Ława **MATERA 2**

wymiary:

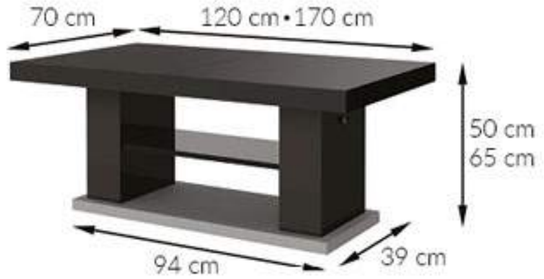

wersje kolorystyczne:



biały PET + szary



czarny PET + szary



szary PET + szary



brąz PET + wenge



cappuccino PET + wenge



dąb sonoma + szary



avola brąz + szary









Ława XENON LUX MINI *NOWOŚĆ*

wymiary:



wersje kolorystyczne:



czarny HG - czarny - biały PET
czarny MAT - czarny - biały PET



czarny HG - biały PET
czarny MAT - biały PET



biały HG - czarny - biały PET



biały HG - czarny PET
biały MAT - czarny PET



szary HG - szary - biały PET



szary HG - biały PET
szary MAT - biały PET



biały HG - biały PET
biały MAT - biały PET



czarny HG - czarny PET



cappuccino HG - biały PET

Ława **VIVA 2 MINI** *NOWOŚĆ*









wymiary:



wersje kolorystyczne:



czarny HG - czarny - biały PET
czarny MAT - czarny - biały PET



czarny HG - biały PET
czarny MAT - biały PET



biały HG - czarny - biały PET



biały HG - czarny PET
biały MAT - czarny PET



szary HG - szary - biały PET



szary HG - biały PET
szary MAT - biały PET



biały HG - biały PET
biały MAT - biały PET



czarny HG - czarny PET



cappuccino HG - biały PET









Ława DECO 60 *NOWOŚĆ*

wymiary:



Ława DECO 120 *NOWOŚĆ*

wymiary:

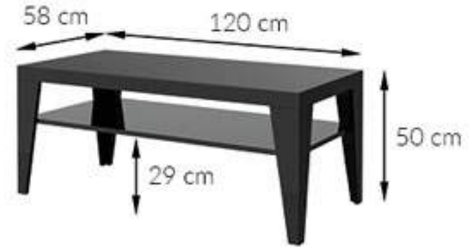

wersje kolorystyczne:



biały PET



czarny PET



brąz PET



cappuccino PET









Ława **XENON MINI**

wymiary:

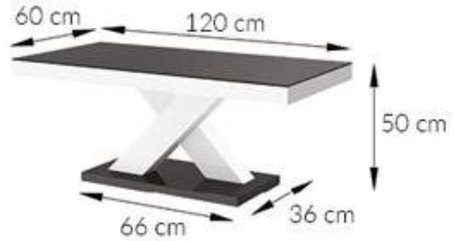

wersje kolorystyczne:



czarny HG - biały PET
czarny MAT - biały PET



cappuccino HG - biały PET



biały HG - biały PET
biały MAT - biały PET



szary HG - biały PET
szary MAT - biały PET



biały HG - czarny PET
biały MAT - czarny PET



czarny HG - czarny PET









Ława **RIVIA MINI** *NOWOŚĆ*

wymiary:



wersje kolorystyczne:



czarny HG - biały PET
czarny MAT - biały PET



biały HG - biały PET
biały MAT - biały PET



szary HG - biały PET
szary MAT - biały PET



czarny HG - czarny PET



biały HG - czarny PET









Ława **SALINA**

wymiary:



wersje kolorystyczne:



biały PET



biały PET - czarny PET



czarny PET



czarny PET - biały PET



dąb sonoma



dąb sonoma - biały PET



avola brąz



avola brąz - biały PET









Ława **ELBA**

wymiary:



wersje kolorystyczne:



czarny PET



cappuccino PET



biały PET



brąz PET



dąb sonoma



avola brąz









stolik rtv **ANDORA 2** *NOWOŚĆ*

wymiary:



TV - max 65", max 60kg

wersje kolorystyczne:



biały PET



czarny PET



brąz PET



cappuccino PET









stolik rtv **ROMA 2**

wymiary:



TV - max 55", max 30kg

wersje kolorystyczne:



biały PET



czarny PET













stolik rtv MARINO MAX

wymiary:



TV - max 70", max 40kg

wersje kolorystyczne:



biały PET



czarny PET



cappuccino PET



brąz PET









stolik rtv **DAVOS**

wymiary:

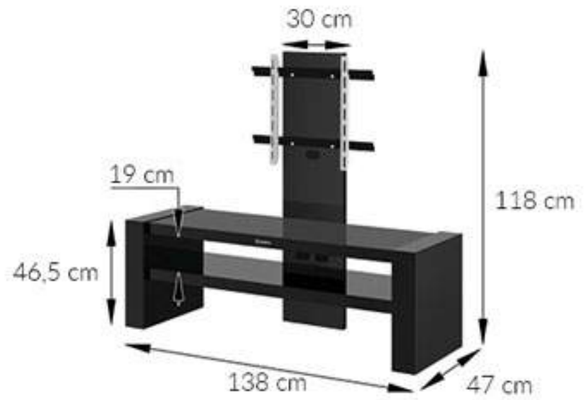

TV - max 63", max 40kg

wersje kolorystyczne:



biały PET



czarny PET



cappuccino PET



brąz PET









stolik rtv DAVOS 2

wymiary:



TV - max 65", max 50kg

wersje kolorystyczne:

biały PET



czarny PET



cappuccino PET



brąz PET

kolekcja mebli **IMPRESJA**

wersje kolorystyczne:

biały PET

WITRYNA

wymiary:







REGAŁ WISZĄCY

wymiary:



KOMODA

wymiary:



kolekcja mebli biurowych **MURANO**

wersje kolorystyczne:



biały HG / aluminium anodowane



dąb sonoma / aluminium białe lakierowane



BIURKO 130

wymiary:

↔ 129 cm
↕ 72 cm
↙ 65 cm (biały 61,5 cm)

BIURKO 180

wymiary:

↔ 179 cm
↕ 75 cm
↙ 80 cm

wersja kolorystyczna:



BIURKO 100

wymiary:

↔ 99 cm
↕ 72 cm
↙ 60 cm

SZAFKA POD BIURKO

wymiary:



KOMODA

wymiary:



SZAFA

wymiary:



REGAŁ

wymiary:







HUBERTUS DESIGN Sp. z o.o.
Poland, 41-100 Siemianowice Śląskie, ul. Srokowiecka 22
tel.: +48 32 229 02 59 ÷ 60; fax: +48 32 228 30 53
e-mail: biuro@hubertus-meble.pl
biuro@hubertusmeble.pl
office@hubertus-meble.eu

www.hubertus-design.pl

HUBERTUS DESIGN Sp. z o.o. zastrzega sobie prawo do wprowadzania w dowolnym momencie zmian konstrukcyjnych oraz wymiarów w oferowanych meblach, nie zmieniając ich ogólnego charakteru.

Uwaga: wzory dekorów oklein przedstawione w katalogu mają jedynie na celu przybliżone przedstawienie kolorów. Zastrzegamy sobie możliwość występowania nieznacznych odstępstw od podanych kolorów, co nie uprawnia do zgłaszania reklamacji. Prezentowana w katalogu kolekcja ma charakter informacyjny i nie stanowi oferty w rozumieniu Kodeksu Cywilnego. Wszelkie prawa zastrzeżone. All rights reserved.